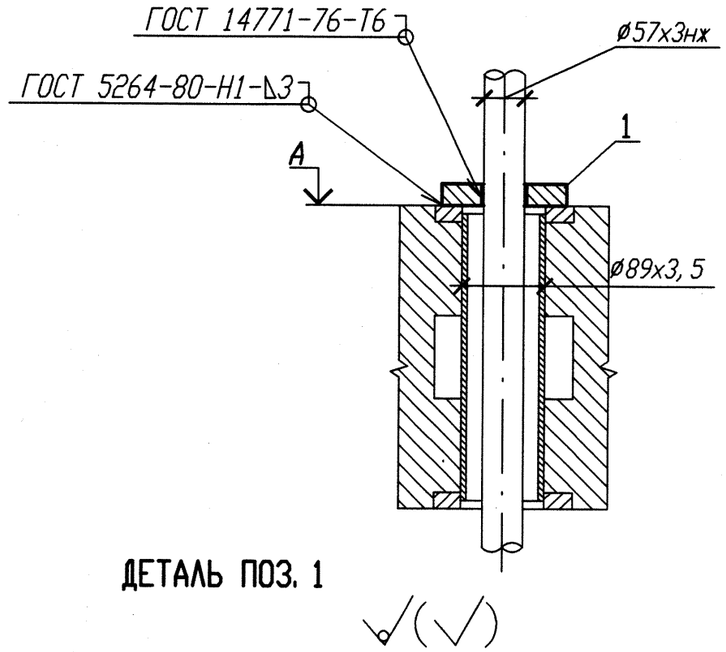

ДЕТАЛЬ ПОЗ. 1

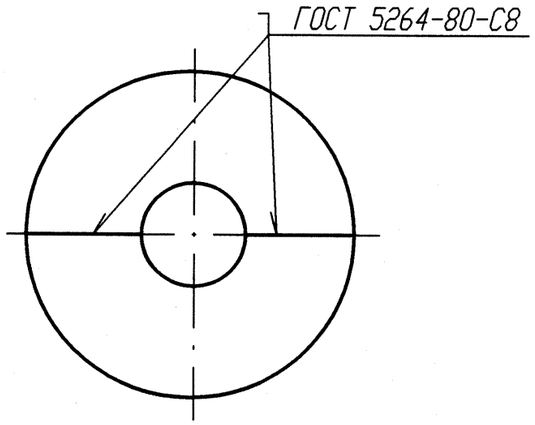

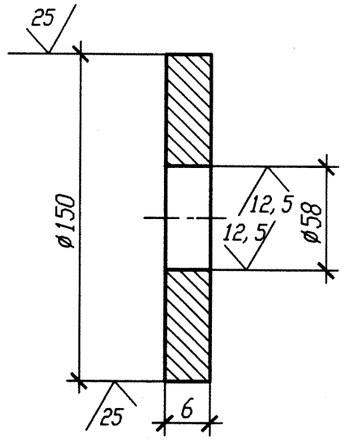

Спецификация деталей

Поз.	Обозначение	Наименование	Кол.	Материал	Масса, кг ед.	Масса, кг общ.	Примечание
1	По настоящему чертежу ГОСТ 19903-74	Лист Б-ПН 6х150х150	1	12Х18Н10Т ГОСТ 7350-77	1,06	1,06	
	ГОСТ 2246-70	Проволока		СВ-04Х19Н11Н3	-	-	
	ОСТ В 5.9374-81	Электроды		ЭА 395/9	-	-	
				Итого:		1,06	

Номер опоры	Маркировка проходки	А	Номер опоры	Маркировка проходки	А
3TS21Y142	Т-7170	+29,400	3TS21Y144	Т-7168	+41,400
3TS22Y134	Т-7172	+29,400	3TS22Y136	ОВ-880	+41,400
3TS23Y150	Т-7171	+29,400	3TS23Y152	Т-7169	+41,400
3TS21Y143	Т-7173	+36,600	3TS23Y151	Т-7175	+36,600
3TS22Y135	Т-7174	+36,600			

1 Привязку опоры смотри 3TS21Z48, 3TS22Z48, 3TS23Z48.
2 Изготовить девять комплектов.
3 Сварку производить по ГОСТ 5264-80.

АРХИВНЫЙ ЭКЗЕМПЛЯР

Изм.	Кол. уч.	Лист	N док.	Подп.	Дата
1	-	Нов.	102-12	-	-
Инженер		Сопрно			24.08
Пров. вед. инж.		Веренцова			24.08
Пров. нач. гр.		Жук			24.08
Н. контр		Краснояров			24.08

Инв. N подл. R3.00783.1.0.11
Лист 284

R3. TS21. 3071. 011. 01. 00. 013

Ростовская АЭС Блок 3

Реакторное отделение
Негерметичная часть
Трубопроводы системы очистки технологических сдувок

Стадия	Лист	Листов
Р		1

Проходка неподвижная
3TS21Y142, 3TS22Y134, 3TS23Y150, 3TS21Y143, 3TS22Y135, 3TS23Y151, 3TS21Y144, 3TS22Y136, 3TS23Y152

ОАО "НИАЭП" 2012

Инв. N подл. | Подп. и дата | Взам. инв. N
R3.00783.1.0.11

Формат А3